Карта продукта

Флагшток SAL MF 16-180

с диаметром 146 мм у основания

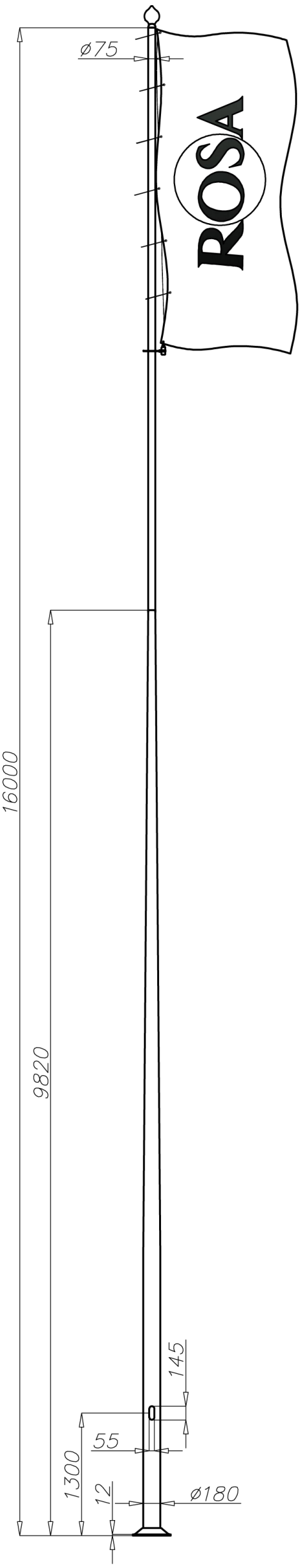

Технические данные

Тип флагштока	SAL MF 16-180
Код продукта	42964
Высота флагштока [м]	16
Высота нижней части + туба [м]	9,82 + 0,2
Толщина стенки нижней части [мм]	5
Высота верхней части [m]	6,18
Толщина стенки верхней части [мм]	5
Вес нетто [кг]	77,1
Орентировочный единичный объём [м^3]	0,694
Тип фундамента - анкерного устройства	B-70 / Z-70
Код фундамента - анкерного устройства	311170/ 311207
Комплект соединительных обычных элементов / срывных	4012 / 4013

Таблицы выдержанности

SAL MF 16-180 код 42964	категория территории			
	Vref. = 22 м/сек	**Vref. = 24 м/сек**	**Vref. = 26 м/сек**	**Vref. = 28 м/сек**
Поверхность флага	I зона	I и III зона до 450м н.у.м.	II зона	III зона до 755м н.у.м.
≤ 3 m^2	3	4	x	x
≤ 6 m^2	4	4	x	x

В таблицах выдержанности к расчётам допустимых нагрузок мачт принято: 1 м^2 флага = 0,16 кг

Дополнительное оборудование

Название продукта	**Поперечина 1,0 м**	**Поперечина 1,5 m**	**Поперечина 2,0 m**
Код продукта	4000	4003	4011
Вынос поперечины [м]	1,0	1,5	2,0
Вес нетто [кг]	1,8	2,0	2,2
Орентировочный единичный объём [м3]	0,01	0,01	0,01

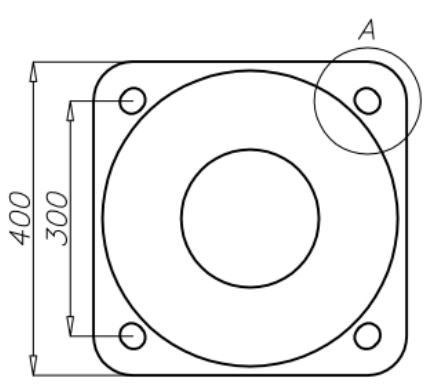

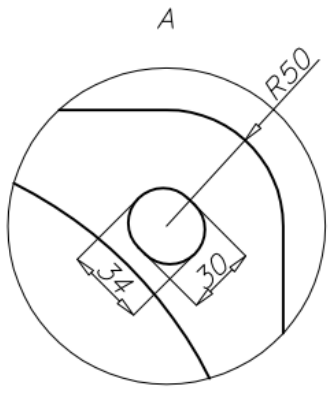

- поверхность: шлифованный алюминий
- анодирование в 12 цветах
- порошковая окраска по палитре RAL (в любой цвет по желанию клиента)
- вариант обеспечения эластомером по цвету опоры до высоты 350мм (другая высота по желанию клиента)
- упаковка: полипропыленовый материал
- окончание флагштока- стандарт серебрянный или золотой цвета