Карта продукта

Алюминиевый оголовник WTM-20/1

CE

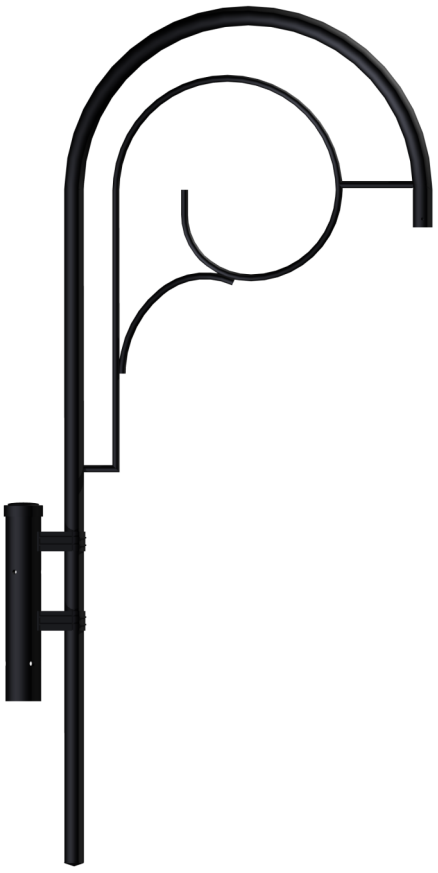

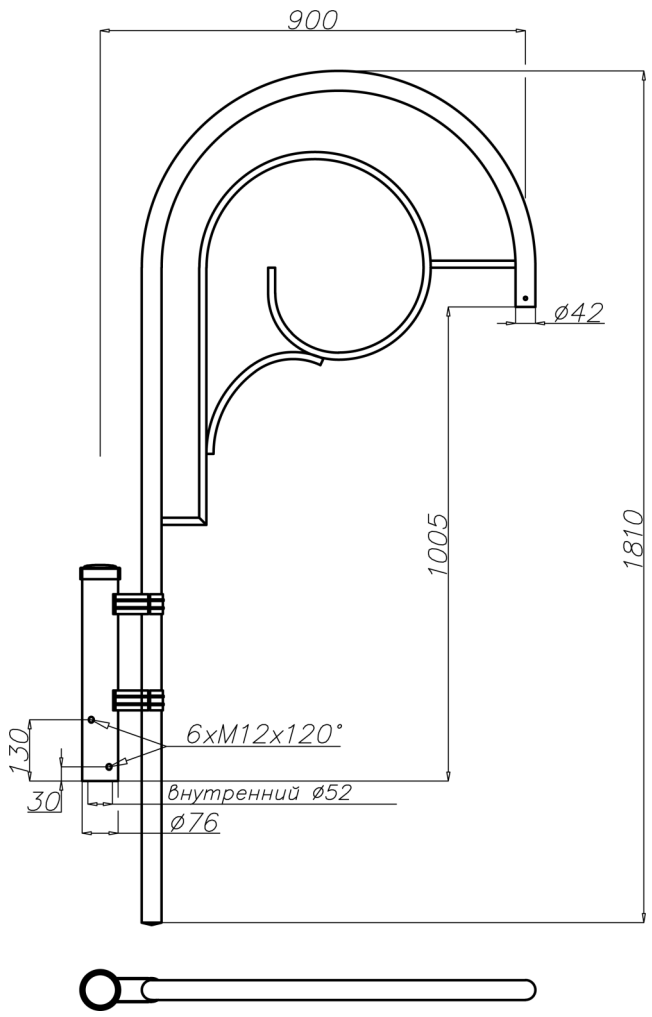

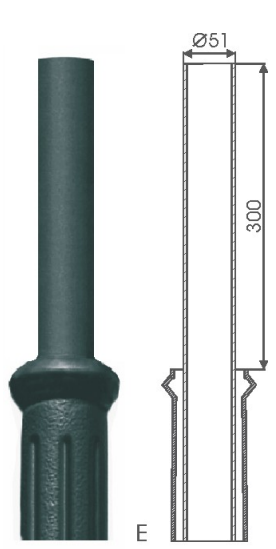

Технические данные

Тип оголовника	**WTM-20/1**
Код продукта	476201/C35
Предназначение	опоры типа SM и SP с окончением "E"
Количество консолей	1
Вес нетто [кг]	5,7
Орентировочный единичный объём [м^3]	0,11
Монтажный диаметр оголовника Ø [мм]	Ø 42
Тип применяемого светильника	OW, OW-2, OPA

- стандартно анодированный на чёрный цвет
- возможность анодирования в другие цвета
- окраска полиэстровыми порошковыми красками по политре RAL (другие краски по желанию клиетна)
- упаковка: фольга